TONY News-112　膜パネル工法　木目調印刷

■センター南駅に超軽量　木目調膜パネルが採用されました。

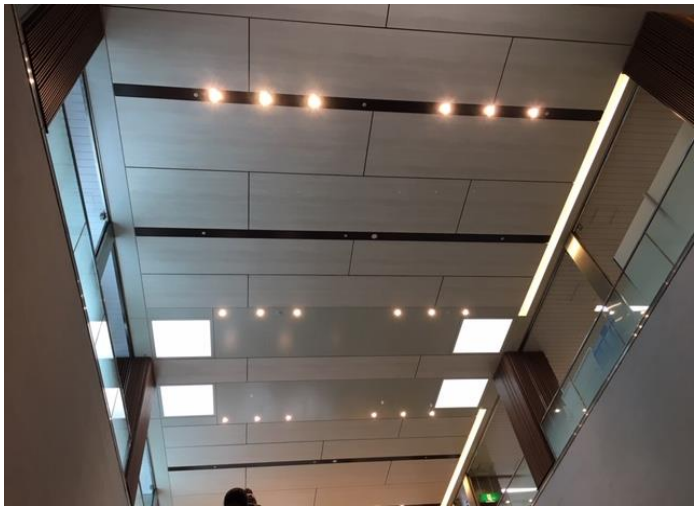

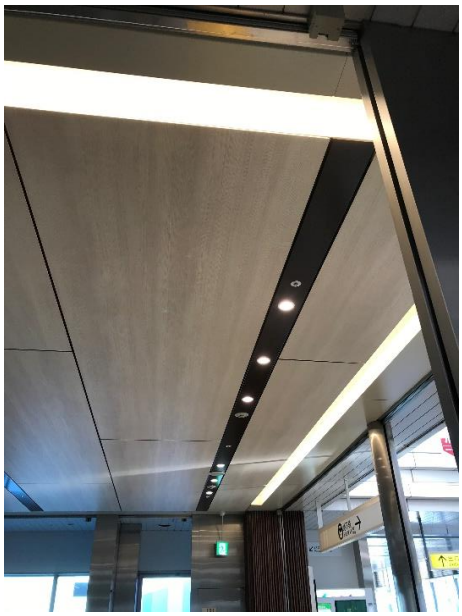

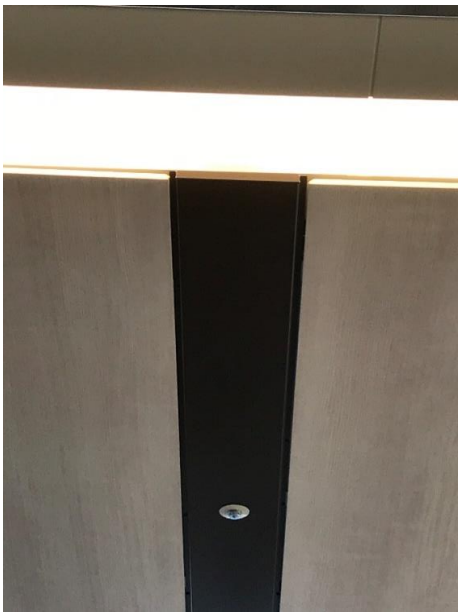

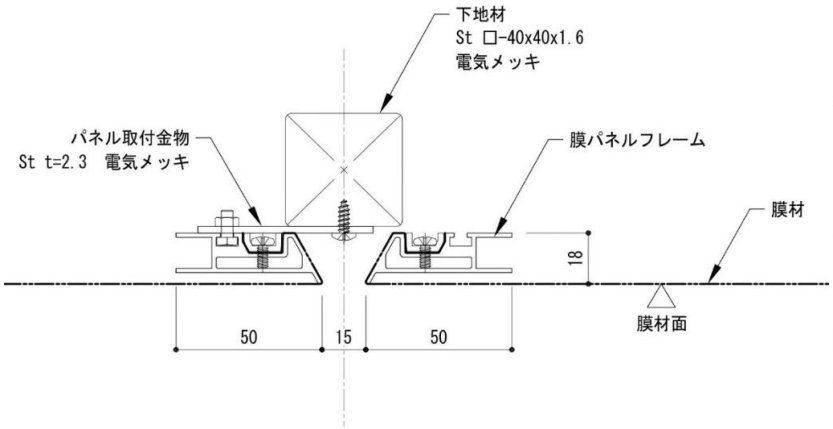

２ｋｇ/㎡以内の特定天井にも使用できます。
但し、小さいパネルは重量が重くなります。

	パネルサイズ			単位重量
	幅 mm		長さ mm	kg/㎡
①	1800	×	2000	2.26
②	1800	×	4000	1.83
③	1800	×	6000	1.68

※下地材は支持構造部とし、
天井面構成部材の単位重量とします

TONY Co., Ltd.

株式会社　トニー
〒242-0001　神奈川県大和市下鶴間2767-34
TEL:046-271-3222　FAX: 046-271-3223
E-mail: tonytony-net.com　URL:http://www.tony-net.com